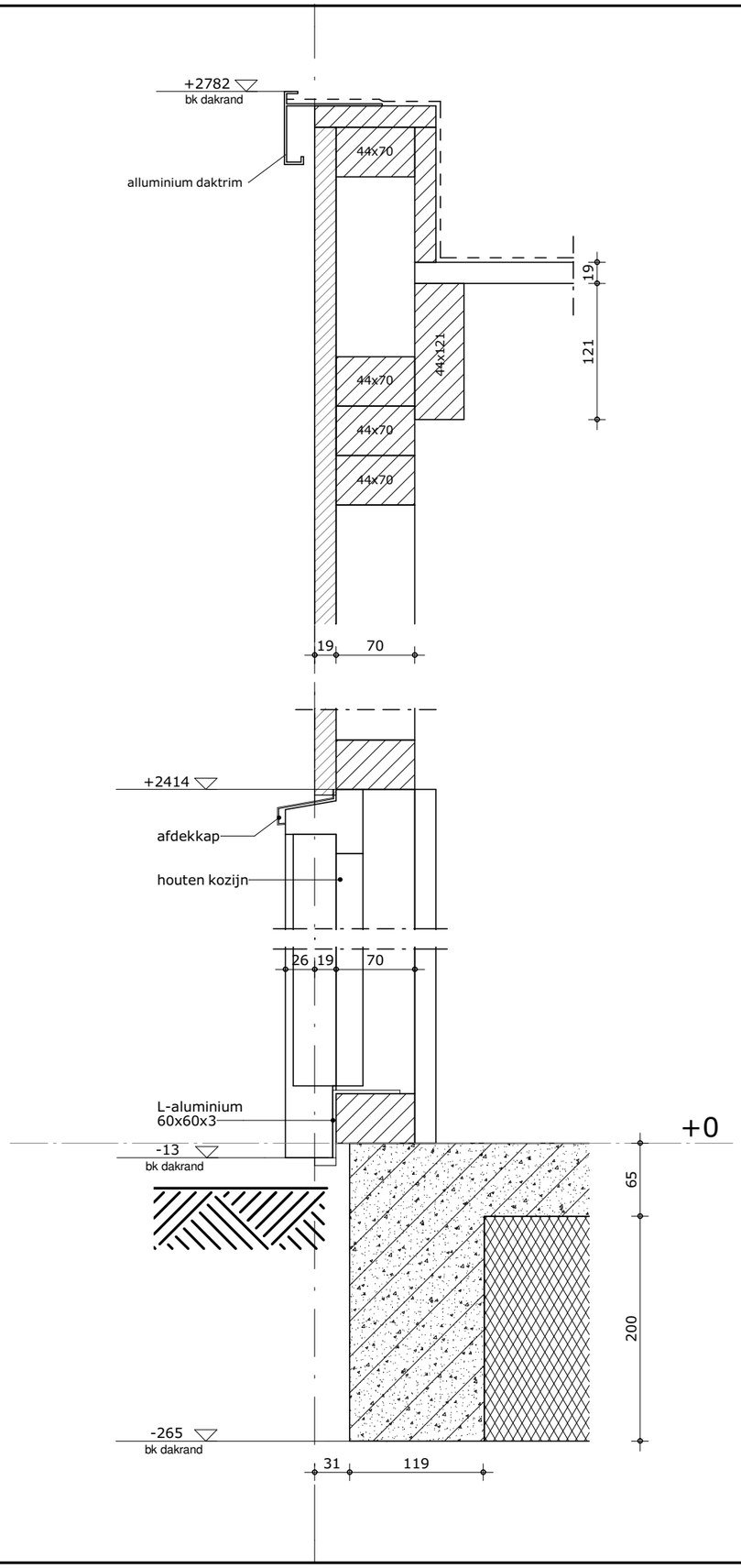

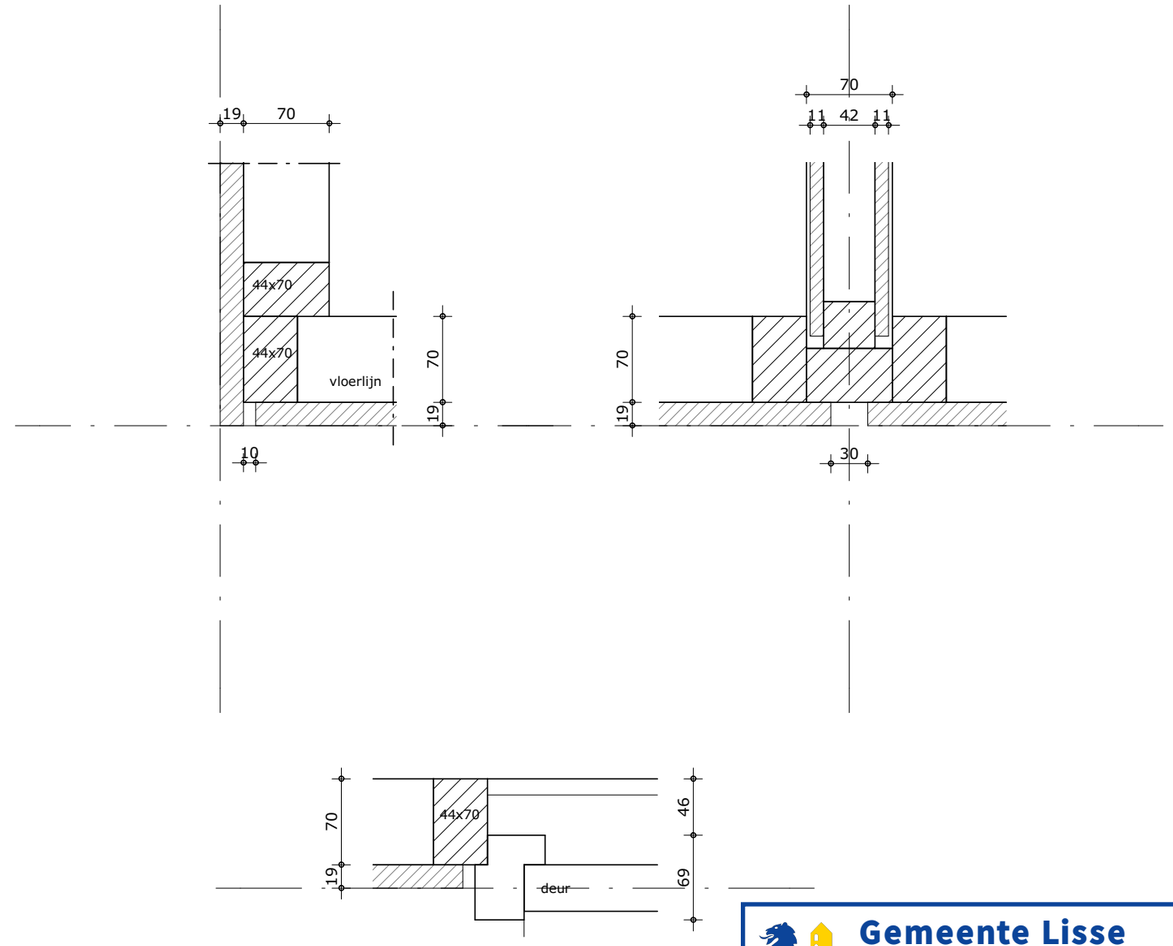

Gemeente Lisse
Behoort bij besluit van burgemeester en wethouders van Lisse
LISSE

Zaaknummer: Z-18-052994

Datum: 18 april 2019

Van Manen

project
NIEUWBOUW
woningen FASE 1 GREVELINGEN 2 te Lisse

omschrijving
principe details bergingen

opdrachtgever Owner	**schaal** 1:5	**gewijzigd**	**projectnummer** 5162_00
formaat A3	**status** OMGEVINGSVERGUNNING		**tekeningnummer** C-N1003
getekend ev	**datum** 26-07-2018		

Bezoekadres Atjehweg 9 (2202 AM) Noordwijk | **Telefoon** (071) 36 17 200 | **E-mail** info@van-manen.com | **Website** www.van-manen.com